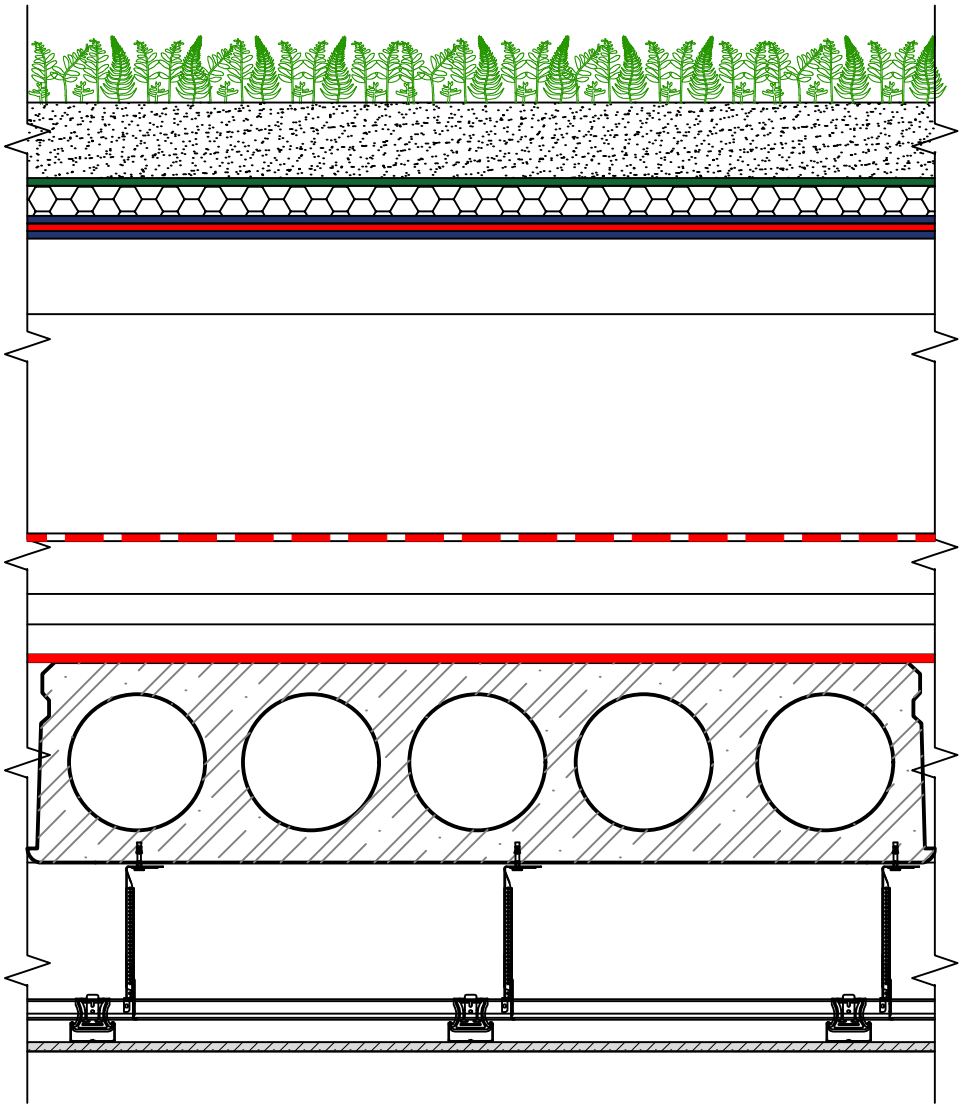

ST1 PLOCHÁ STRECHA

- STRECHA VEGETAČNÁ KOBEREC 40 mm
- SUBSTRÁT Z MINERÁLNEJ VLNY 40 mm
- SYSTÉM ODVODNENIA VODY SO ZÁSOBNÍKOM VODY HRÚBKY 20 MM 20 mm
- OCHRANA PROTI PRERASTANIU KOREŇOV
- HYDROIZOLÁCIA S OCHRANOU PROTI PRERASTANIU KOREŇOV
- SEPARAČNÁ VRSTVA - mm
- SPÁDOVÁ VRSTVA V SPÁDE 2% 20-200 mm
- TEPELNÁ IZOLÁCIA 300 mm
- PAROZÁBRANA - mm

PÔVODNÉ SKLADBY STRECHY (TERASA - PODĽA SONDY)

- PÔVODNÁ HYDROIZOLÁCIA STRECHY
- 60-70 MM, BETÓNOVÁ MAZANINA
- IPA
- POTER 40 MM
- POLYSTYRÉN 50 MM
- NOSNÁ KONŠTRUKCIA
- VNÚTORNÁ OMIETKA

IDENTIFIKAČNÝ KÓD: 1260 - BUDOVY PRE ZDRAVOTNÍCTVO

Vypracoval: Ing. Ľubomír Lámer	Zodp. projektant: Ing. Ľubomír Lámer	Hlavný projektant: Ing. Rastislav Chomjak
Stupeň: Projekt stavby		
Investor: Bratislavský samosprávny kraj		
Názov projektu: Rekonštrukcia objektu Donnerova ulica		
Stavba/prevádzkový súbor: SO 01	Časť: Stavebná	
Názov výkresu: DETAILY		

D&T
Development & Technologic Solutions
www.dtsolutions.sk
e-mail: info@dtsolutions.sk
mobil: 0903 594 910

Číslo zákazky: 2025 24	Formát: A2
Dátum: 9.2025	
Mierka: 1:10	Príloha: 18

SCHÉMA NANAŠANIA LEPIACEJ MALTY NA TEPELNOIZOLAČNÉ DOSKY

POHĽAD - ručne

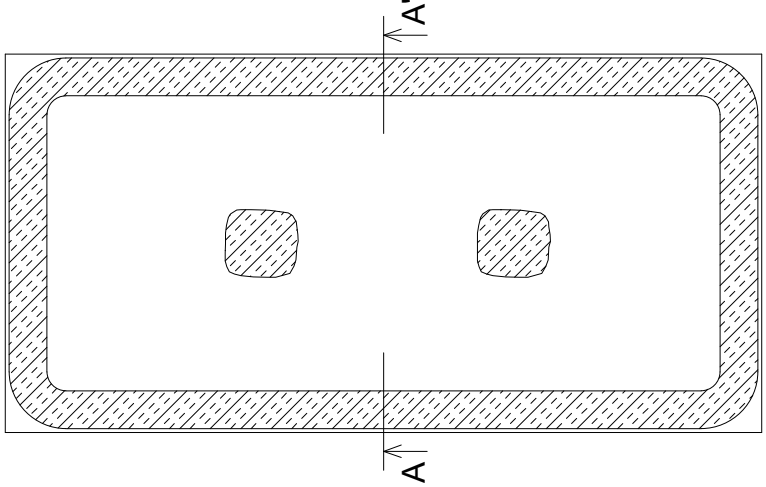

REZ A-A'

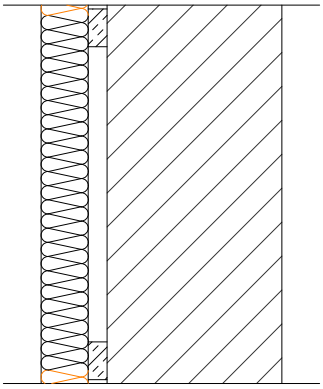

POHĽAD - ručne

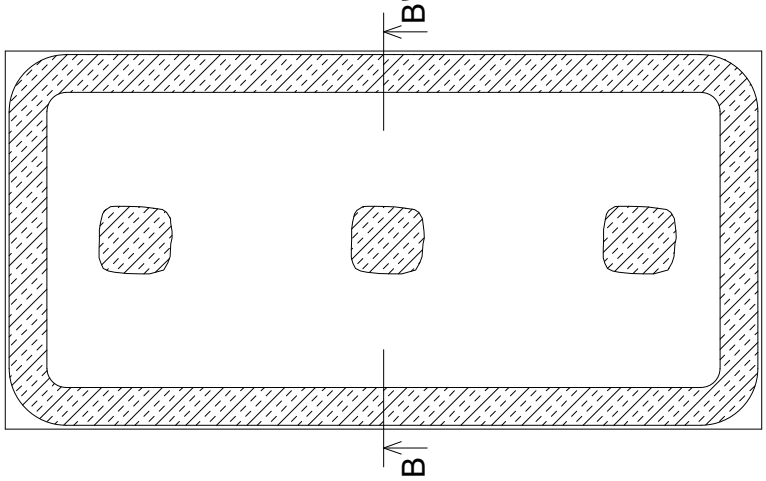

REZ B-B'

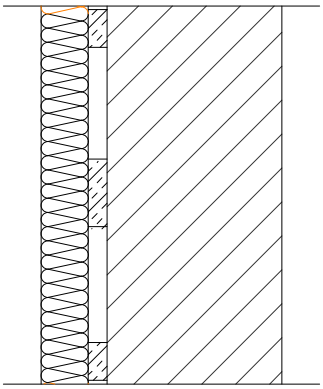

POHĽAD - strojne

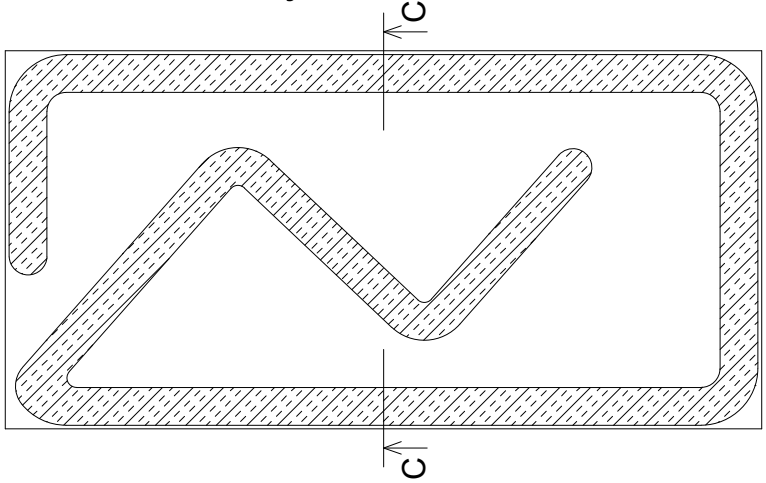

REZ C-C'

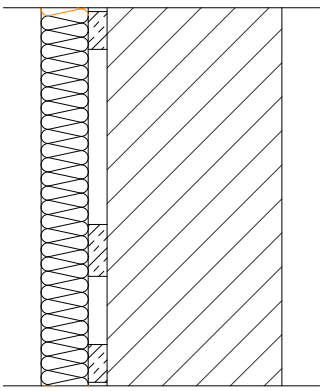

NEPLATÍ PRE LAMELY Z MINERÁLNEJ VLNY (KOLMO ORIENTOVANÉ VLÁKNO)

KOTVENIE TEPELNEJ IZOLÁCIE ROZPERNÝMI KOTVAMI

A) POVRCHOVÁ MONTÁŽ ROZPERNÝCH KOTIEV

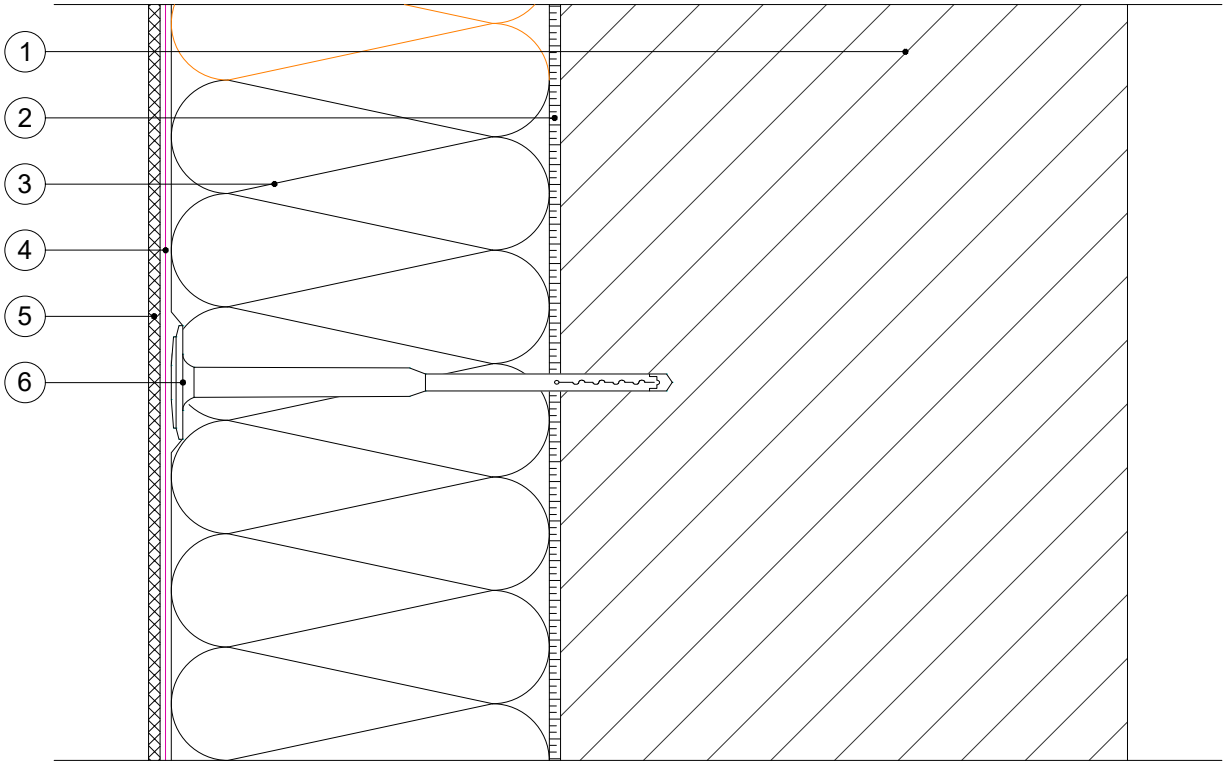

B) ZÁPUSTNÁ MONTÁŽ ROZPERNÝCH KOTIEV

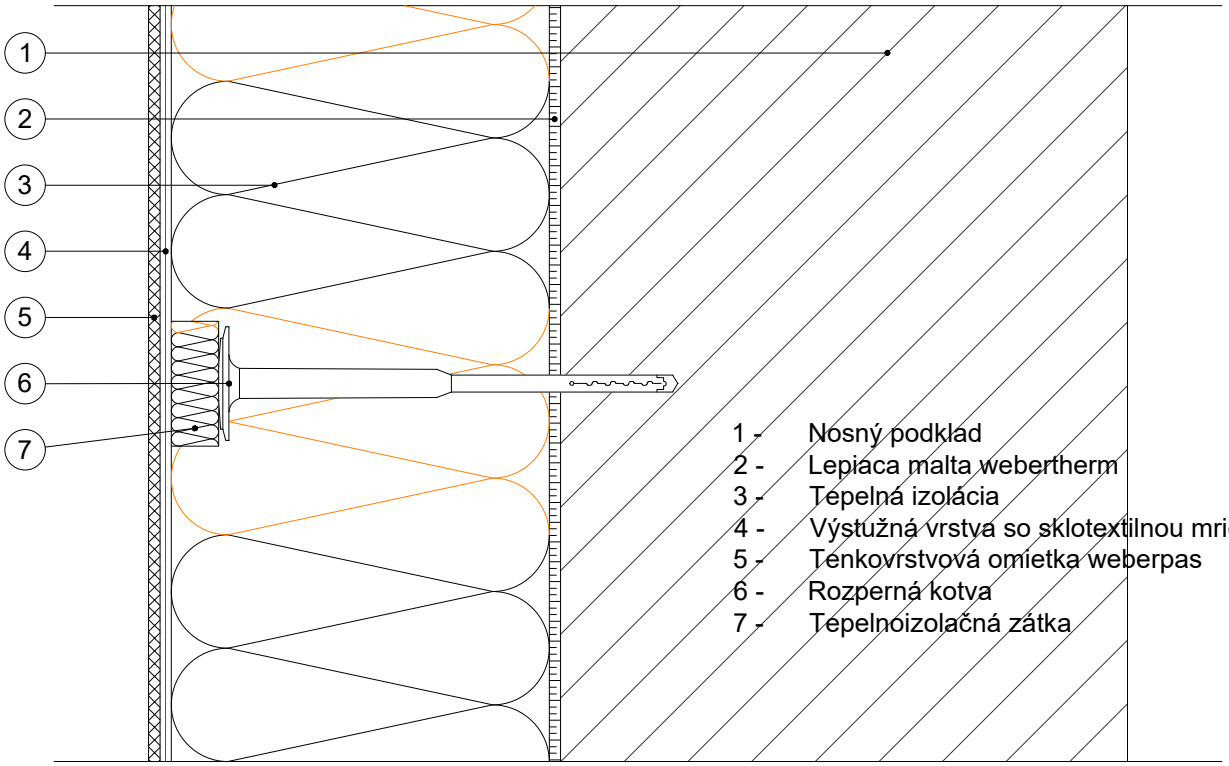

1 - Nosný podklad
2 - Lepiaca malta webertherm
3 - Tepelná izolácia
4 - Výstužná vrstva so sklotextilnou mriežkou
5 - Tenkovrstvová omietka weberpas
6 - Rozperná kotva
7 - Tepelnoizolačná zátka

SCHÉMA MECHANICKÉHO KOTVENIA TEPELNOIZOLAČNÝCH DOSIEK

Schéma "T": Tepelnoizolačné dosky rozmerov 1000 x 500 mm

6 ks/m^2

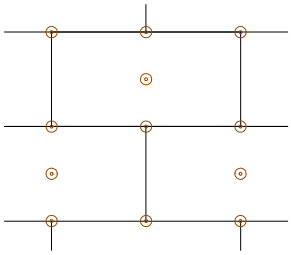

8 ks/m^2

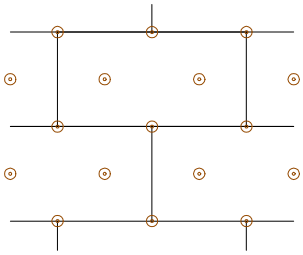

10 ks/m^2

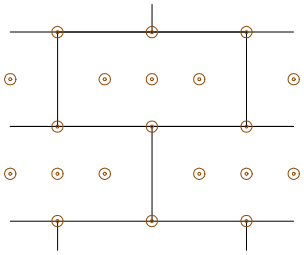

12 ks/m^2

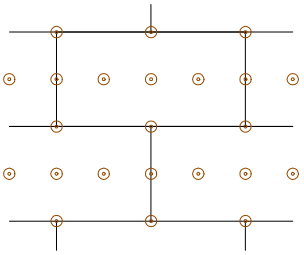

cca 100 mm 6 ks/m^2

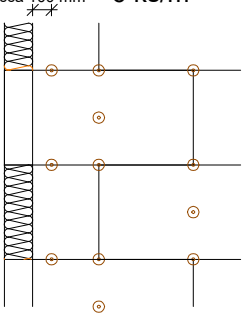

cca 100 mm 8 ks/m^2

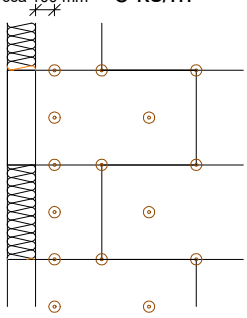

cca 100 mm 10 ks/m^2

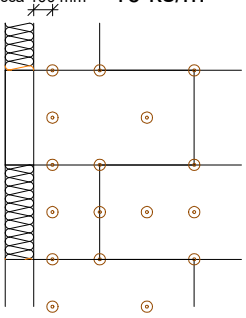

cca 100 mm 12 ks/m^2

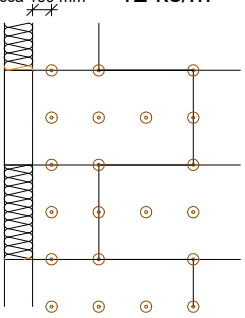

Schéma "T": Tepelnoizolačné dosky rozmerov 1000 x 600 mm

6,66 ks/m^2

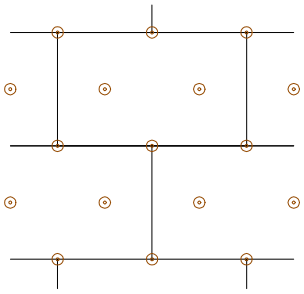

8,33 ks/m^2

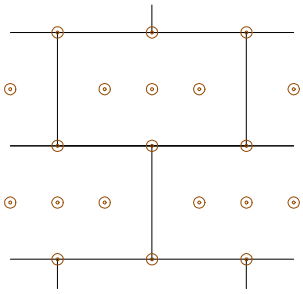

10 ks/m^2

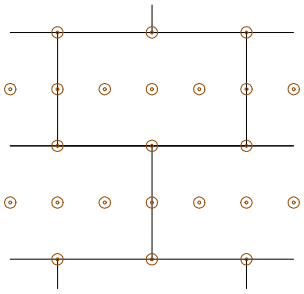

13,3 ks/m^2

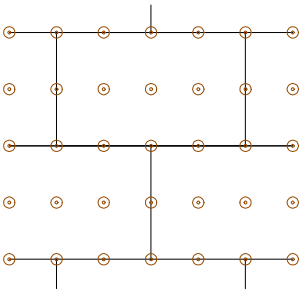

cca 100 mm 6,66 ks/m^2

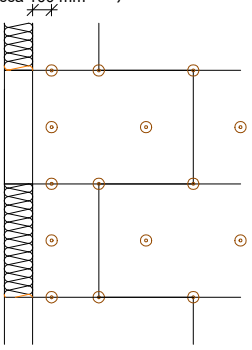

cca 100 mm 8,33 ks/m^2

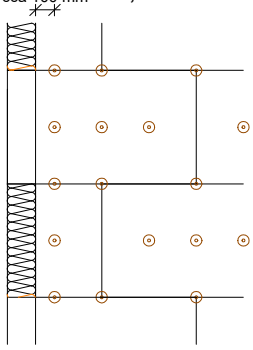

cca 100 mm 10 ks/m^2

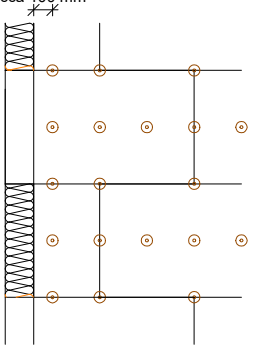

cca 100 mm 13,3 ks/m^2

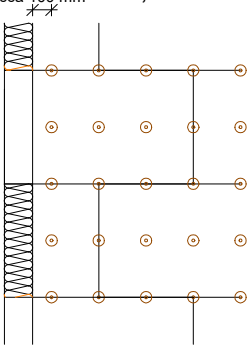

SCHÉMA MECHANICKÉHO KOTVENIA TEPELNOIZOLAČNÝCH DOSIEK

Tepelnoizolačné dosky rozmerov 1200 x 200 mm [**minerálna vlna - lamela**]

4 ks/m^2 | 6 ks/m^2 | 8 ks/m^2 | 10 ks/m^2

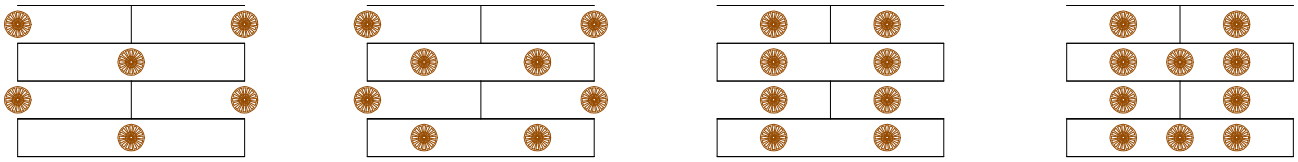

Tepelnoizolačné dosky rozmerov 1000 x 333 mm [**minerálna vlna - lamela**]

4 ks/m^2 | 6 ks/m^2 | 7 ks/m^2 | 9 ks/m^2

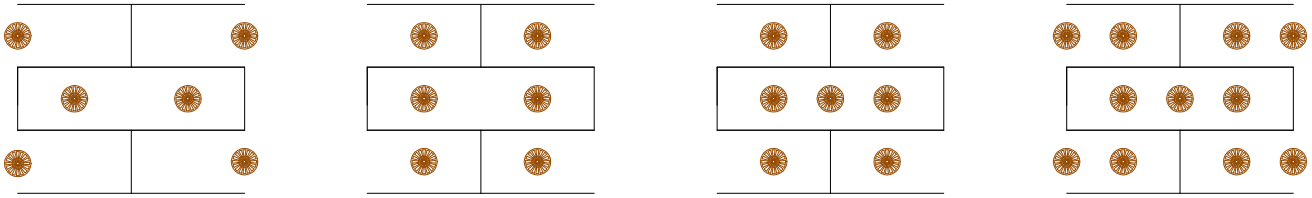

Poznámka: montáž rozperných kotiev s prídavným tanierom Ø 140 mm

Kotvenie cez výstužnú vrstvu so sklotextilnou mriežkou

6 ks/m^2 | 8 ks/m^2 | 10 ks/m^2 | 12 ks/m^2

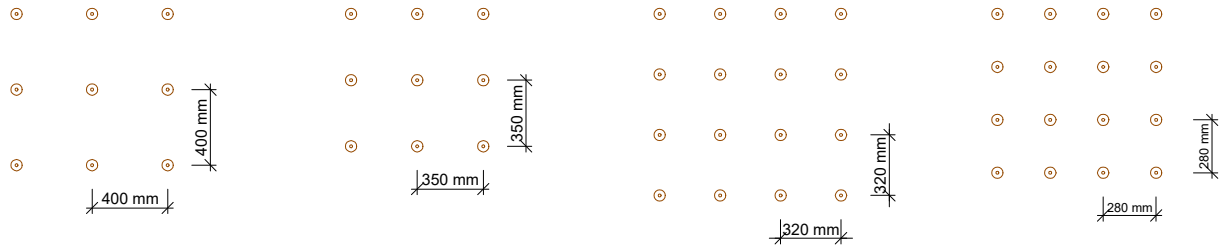

DETAIL LEPENIA TEPELNOIZOLAČNÝCH DOSIEK V OBLASTI OTVOROVÝCH KONŠTRUKCÍ

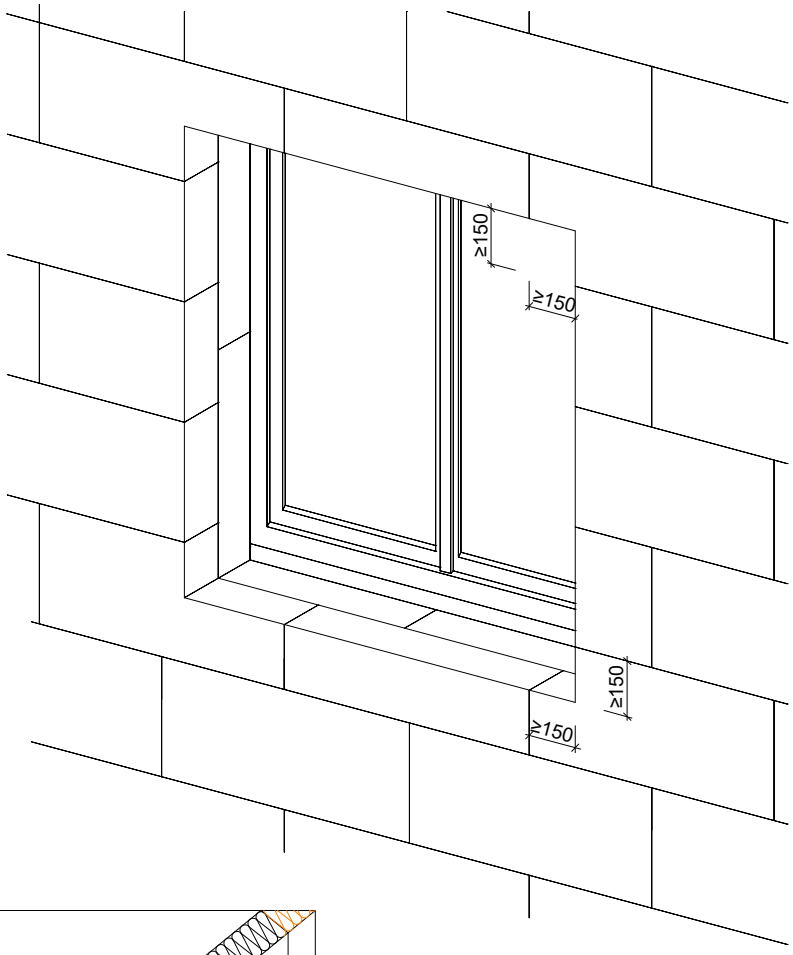

PREVIAZANIE TEPELNOIZOLAČNÝCH PLATNÍ V NÁROŽÍ

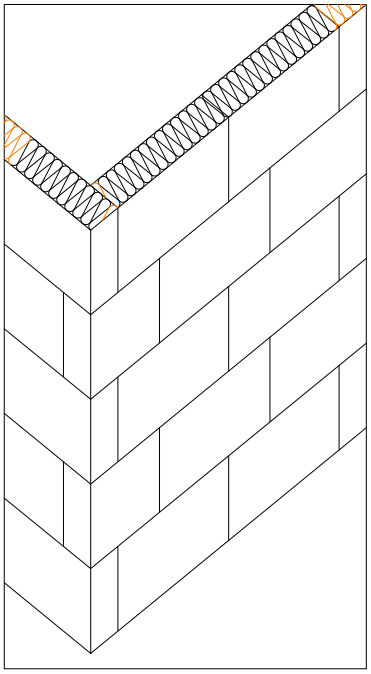

DETAIL ARMOVANIA SIEŤKOU V OBLASTI OKNA

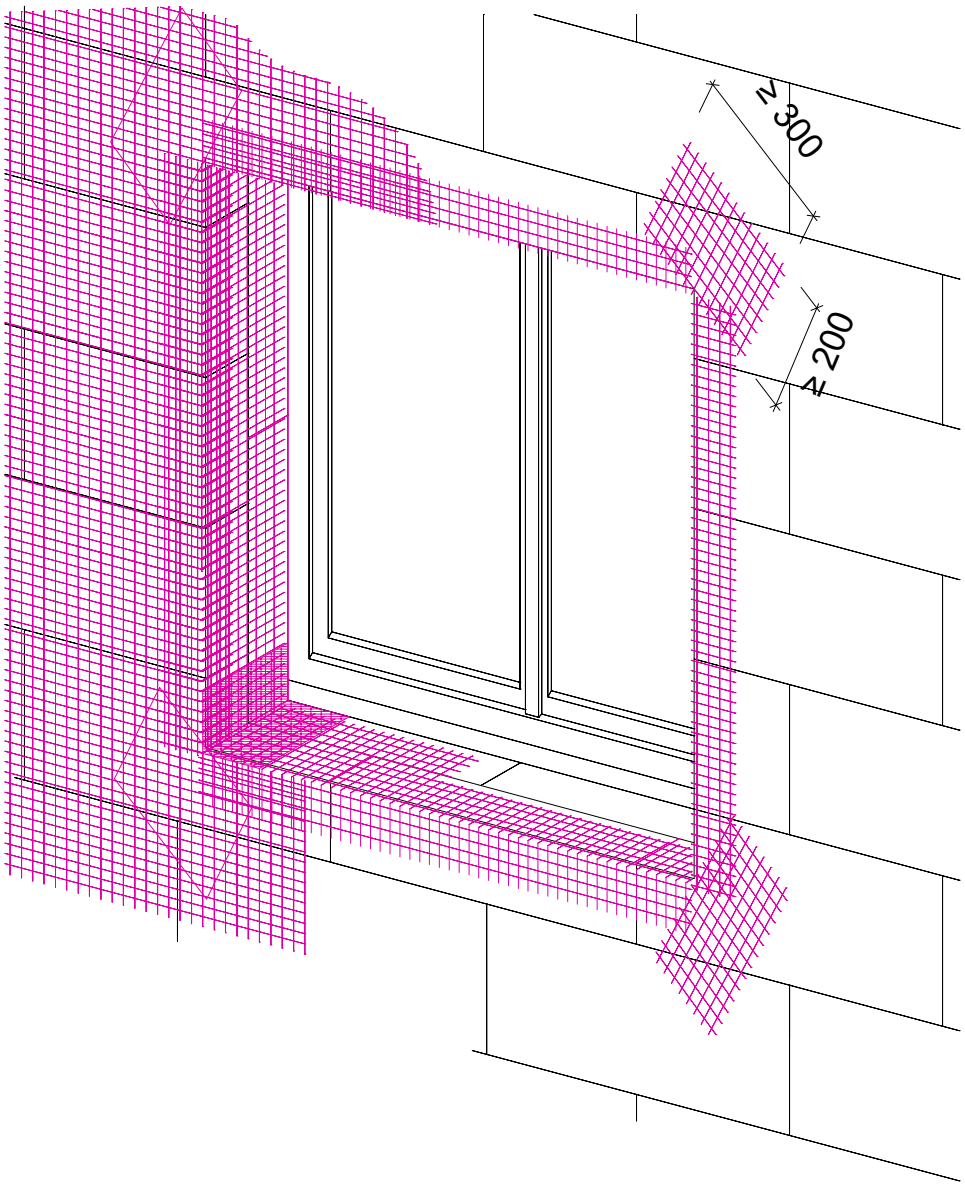

DETAIL SOKLOVÉHO PROFILU S NASADZOVACOU LIŠTOU

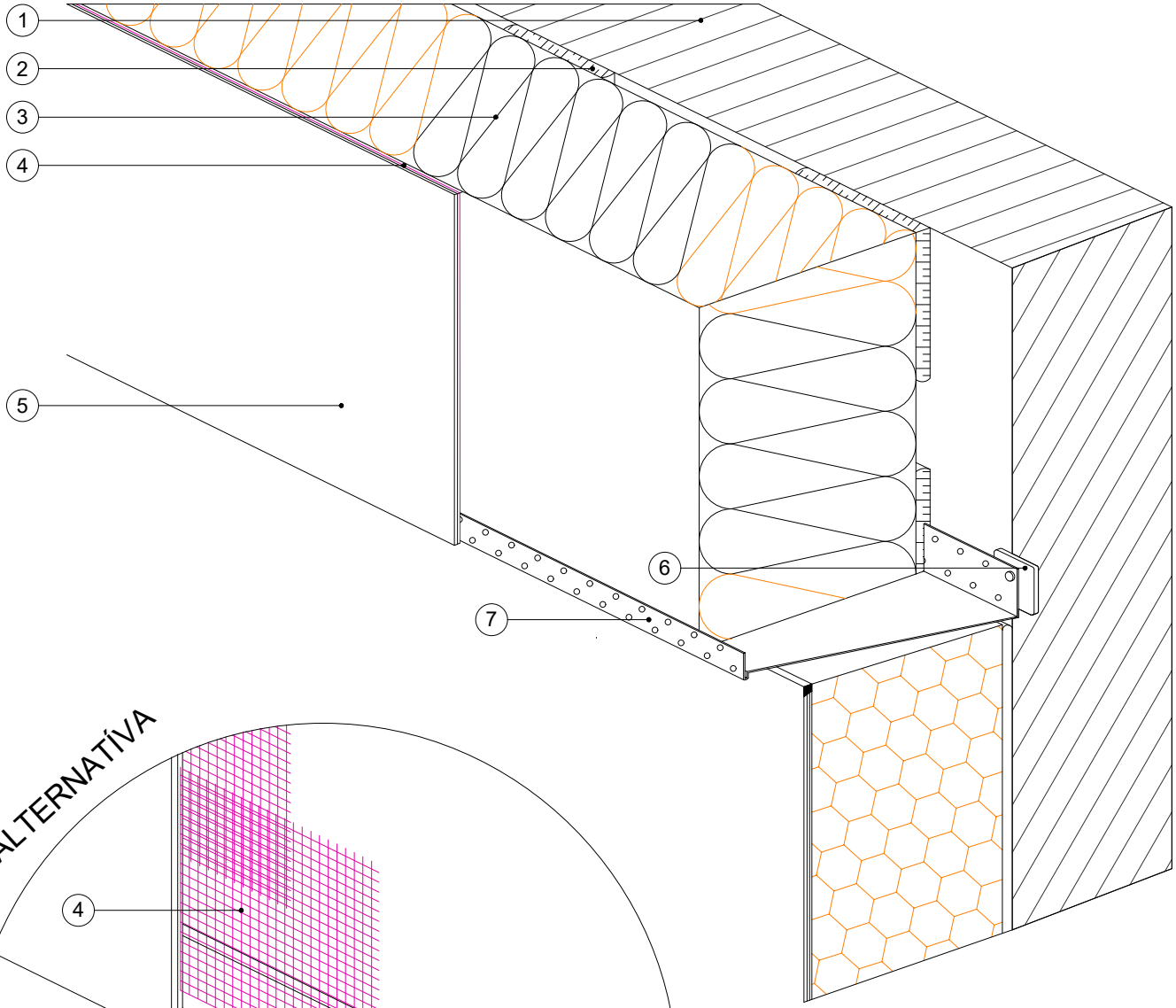

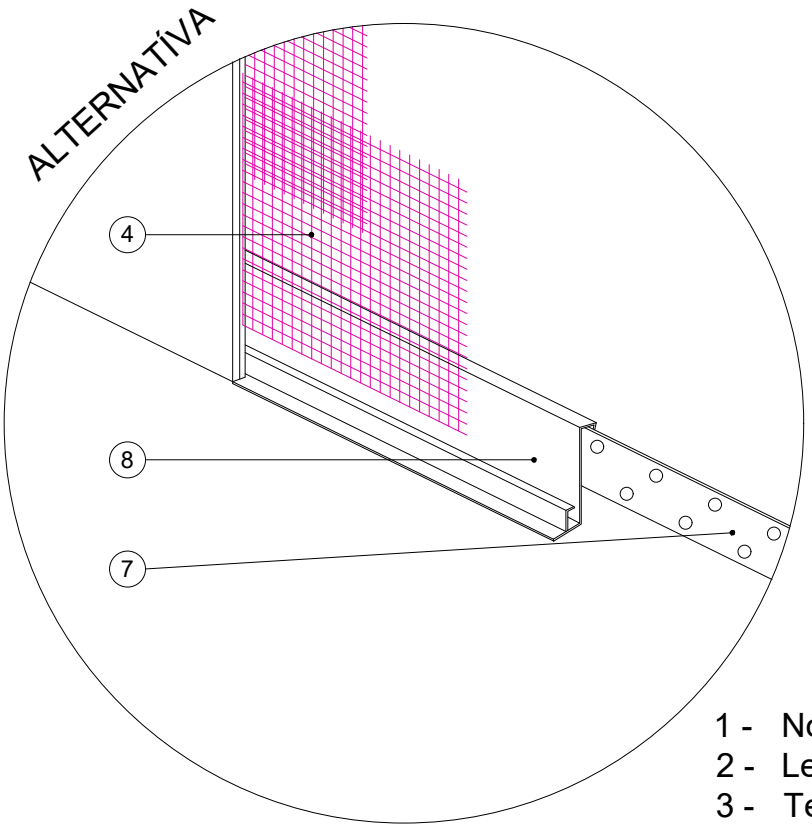

1 - Nosný podklad
2 - Lepiaca malta
3 - Tepelná izolácia
4 - Výstužná vrstva so sklotextilnou mriežkou
5 - Tenkovrstvová omietka weberpas
6 - Podložka pod soklový profil
7 - Soklový profil
8 - Nasadzovacia okapnicová lišta na soklový profil

DETAIL SOKLA S TEPELNOU IZOLÁCIOU Z EXTRUDOVANÝCH DOSIEK

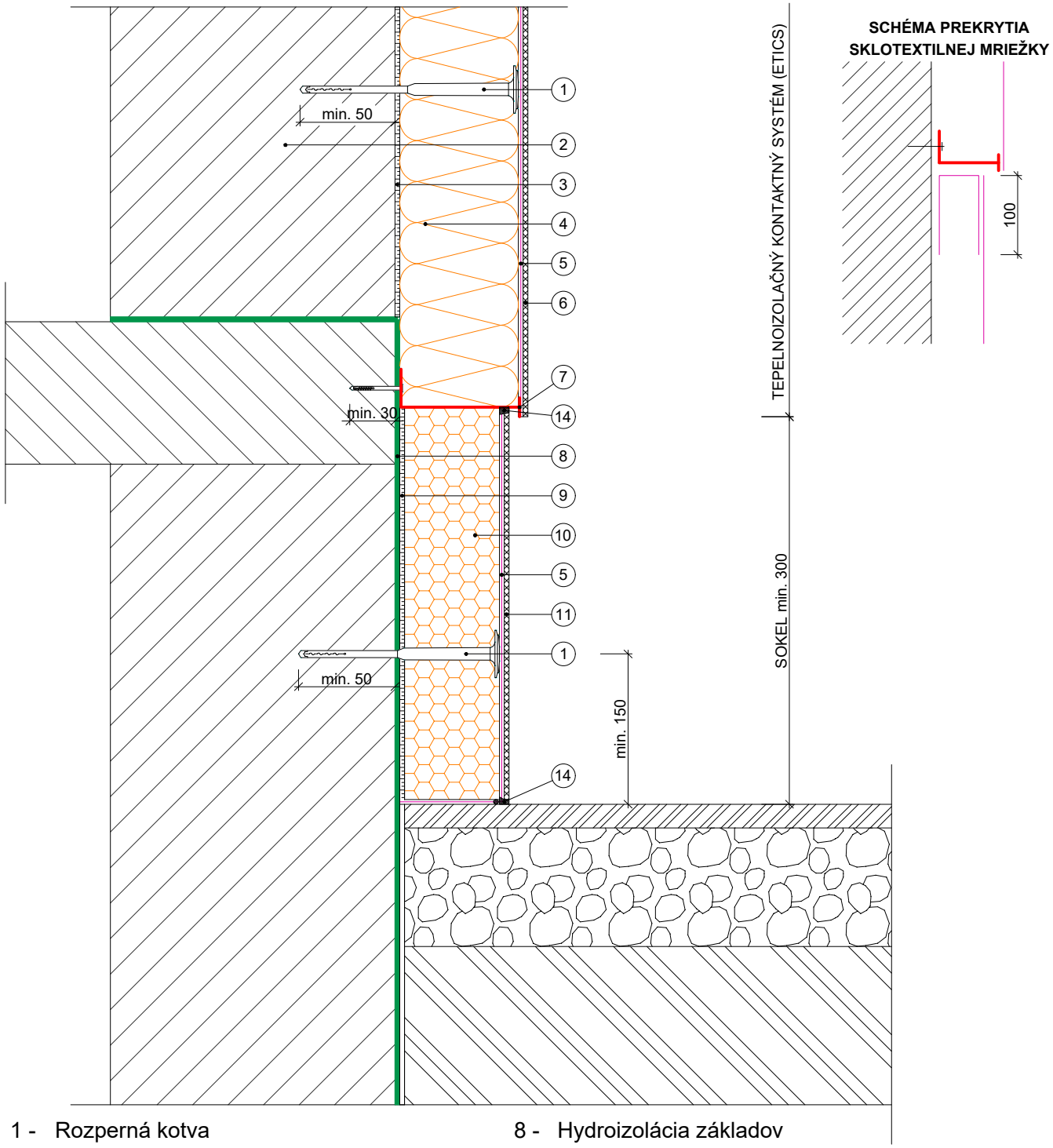

1 - Rozperná kotva
2 - Nosný podklad
3 - Lepiaca malta
4 - Tepelná izolácia
5 - Výstužná vrstva so sklotextilnou mriežkou
6 - Tenkovrstvová omietka
7 - Soklový zakladací profil
8 - Hydroizolácia základov
9 - Lepiaca hmota na XPS
10 - Tepelná izolácia (extrudovaný polystyrén XPS)
11 - Povrchová úprava (marmolit)
12 - Ochrana proti vlhkosti
13 - Nopová fólia
14 - Tesniaca komprimačná páska a pretierateľný pružný tmel

DETAIL NAPOJENIA V OSTENÍ PARAPET

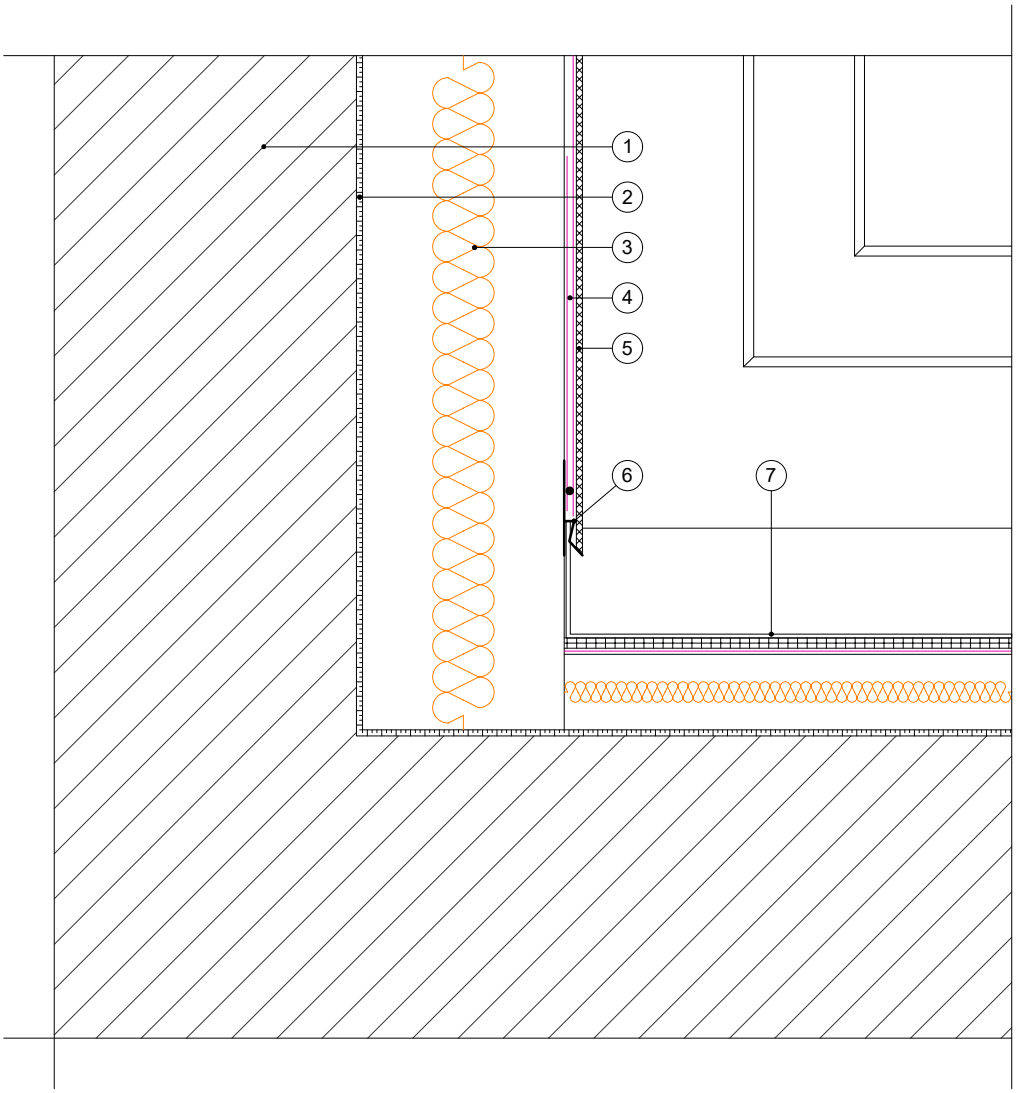

1 - Nosný podklad
2 - Lepiaca malta
3 - Tepelná izolácia
4 - Výstužná vrstva so sklotextilnou mriežkou
5 - Tenkovrstvová omietka
6 - Parapetná lišta s nepriznanou okapnicou
7 - Parapet

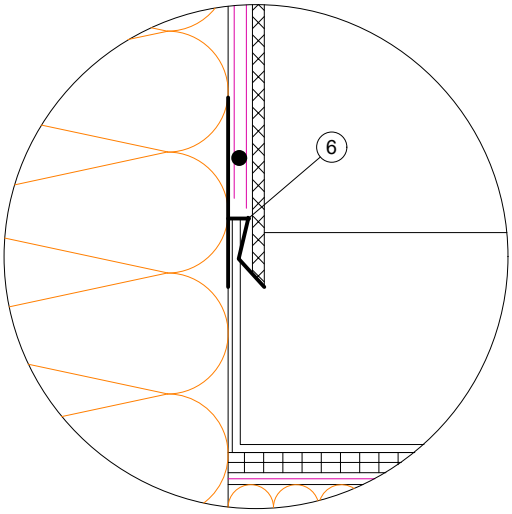

DETAIL V OSTENÍ NA ZAPUSTENÚ KONCOVKU V PARAPETE

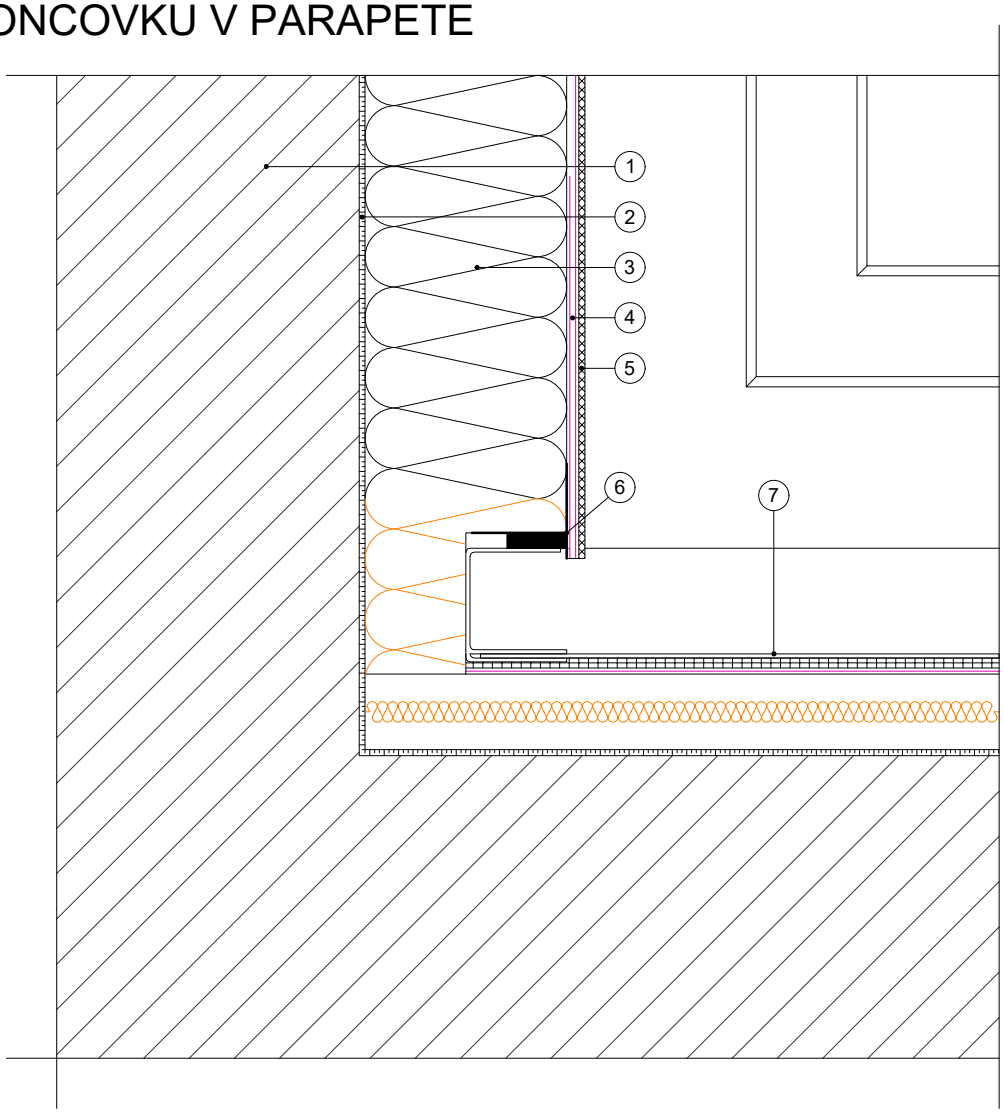

1 - Nosný podklad
2 - Lepiaca malta
3 - Tepelná izolácia
4 - Výstužná vrstva so sklotextilnou mriežkou
5 - Tenkovrstvová omietka
6 - Spojovací parapetný profil s nepriznanou okapnicou
7 - Parapet

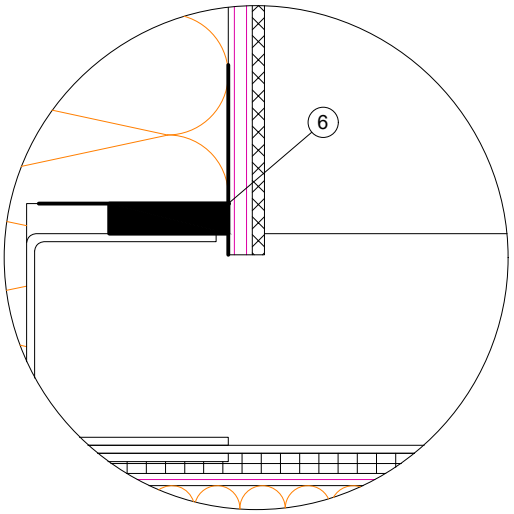

DETAIL STYKU OKNA POMOCOU OKENNEJ ZAČISŤOVACEJ LIŠTY

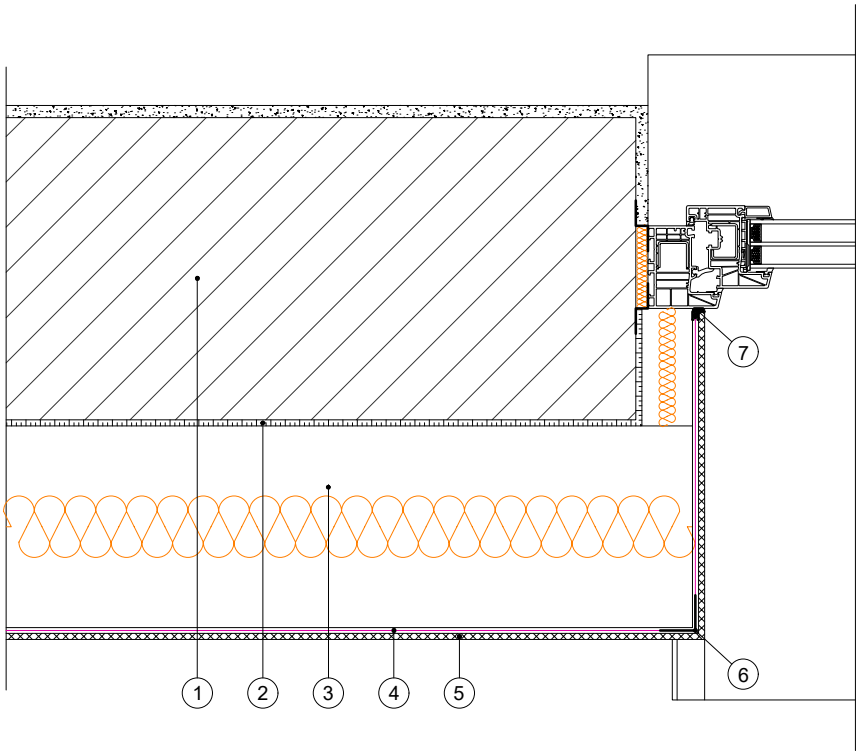

ALTERNATÍVA 1
okenná začisťovacia lišta

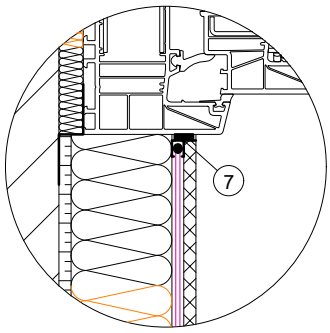

ALTERNATÍVA 2
zámok + pretierateľný pružný tmel

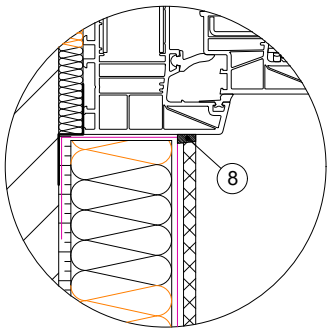

1 - Nosný podklad
2 - Lepiaca malta
3 - Tepelná izolácia
4 - Výstužná vrstva so sklotextilnou mriežkou
5 - Tenkovrstvová omietka
6 - Nadpražná lišta s nepriznanou okapnicou
7 - Okenná začisťovacia lišta
8 - Pretierateľný pružný tmel

DETAIL STYKU OKNA S VONKAJŠÍM OPLECHOVANÍM PARAPETU

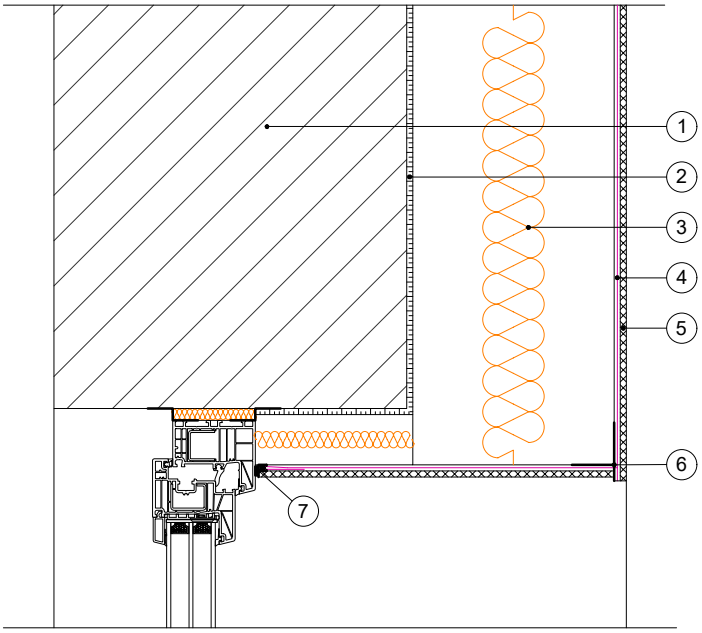

Alternatíva 1

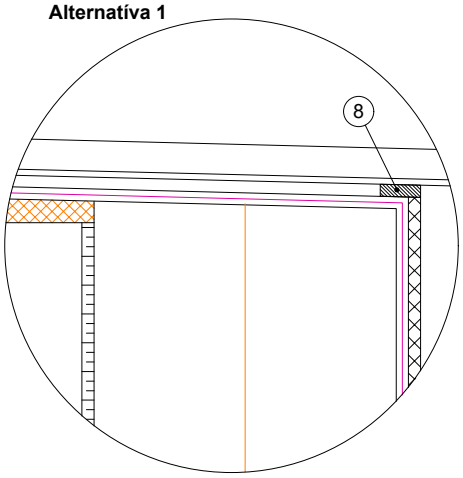

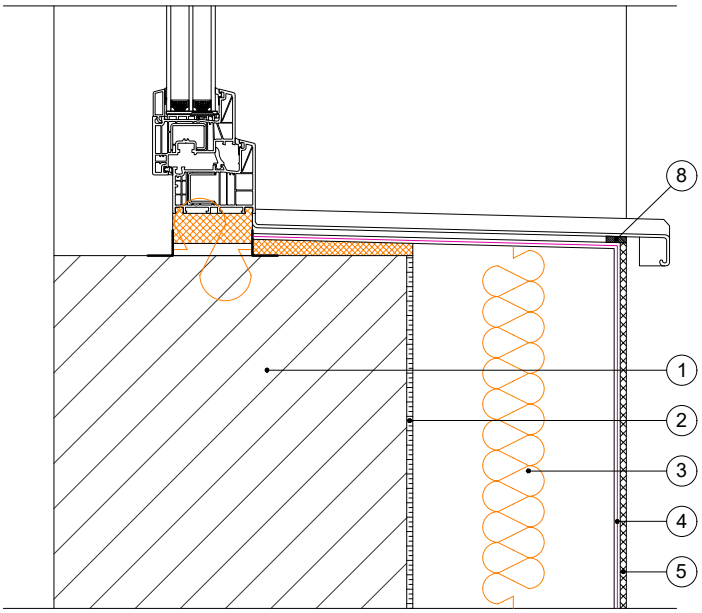

Alternatíva 2

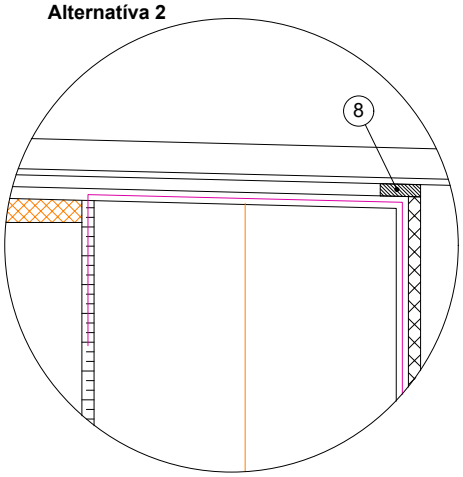

SCHÉMA PREKRYTIA SKLOTEXTILNEJ MRIEŽKY

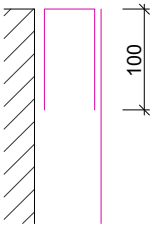

1 - Nosný podklad
2 - Lepiaca malta
3 - Tepelná izolácia
4 - Výstužná vrstva so sklotextilnou mriežkou
5 - Tenkovrstvová omietka
6 - Nadpražná lišta s nepriznanou okapnicou
7 - Okenná začisťovacia lišta
8 - Tesniaca komprimačná páska, alt. pretierateľný pružný tmel

DETAIL UKONČENIA ZATEPĽOVACIEHO SYSTÉMU PRI PODLAHE LOGGIE, ALEBO TERASY

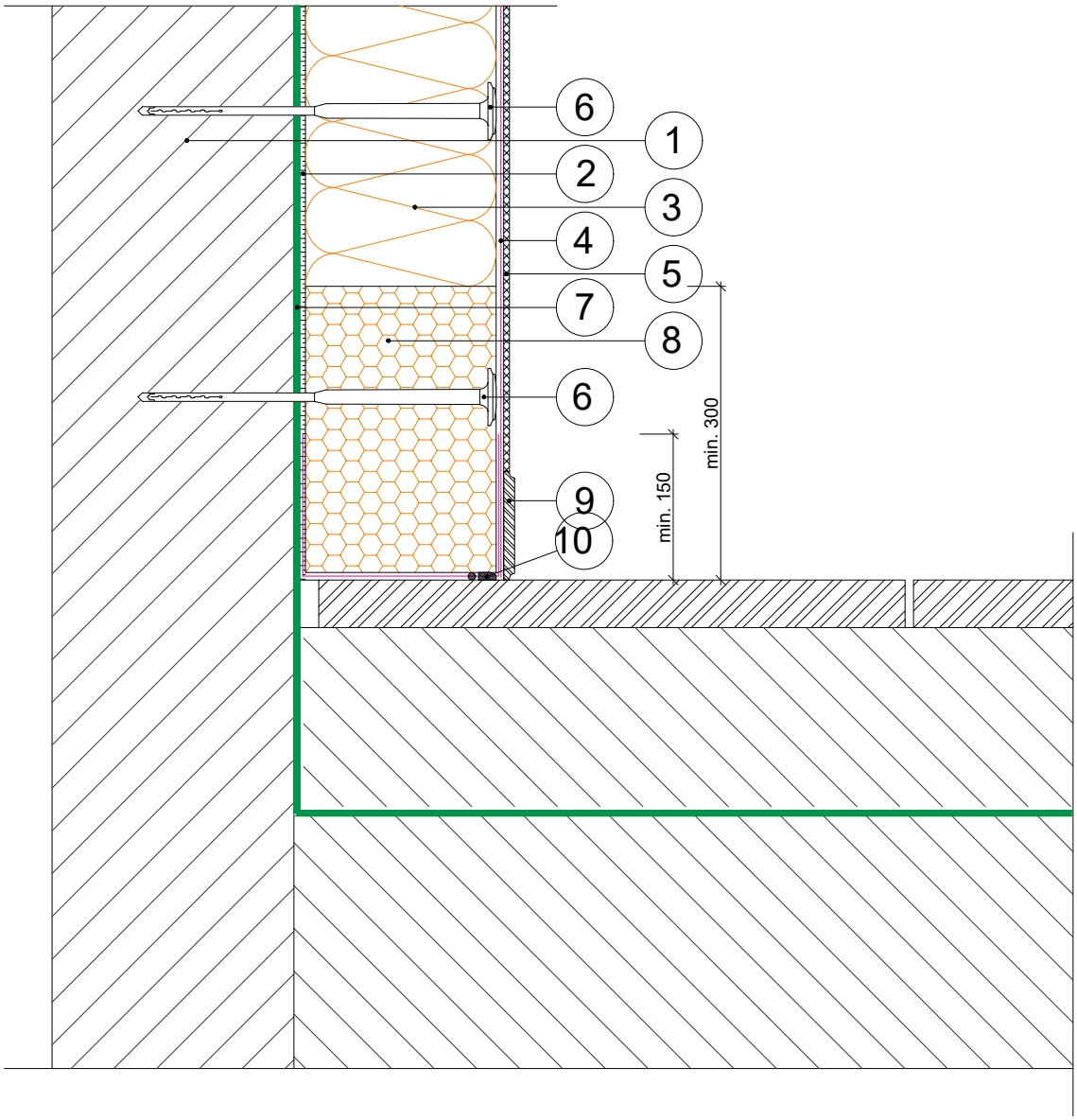

1 - Nosný podklad
2 - Lepiaca malta
3 - Tepelná izolácia
4 - Výstužná vrstva so sklotextilnou mriežkou
5 - Tenkovrstvová omietka
6 - Rozperná kotva
7 - Hydroizolácia
8 - Tepelná izolácia XPS
9 - Keramický soklík
10 - Tesniaca komprimačná páska a pretierateľný pružný tmel

DETAIL STYKU ZATEPĽOVACIEHO SYSTÉMU VETRACÍM OTVOROM

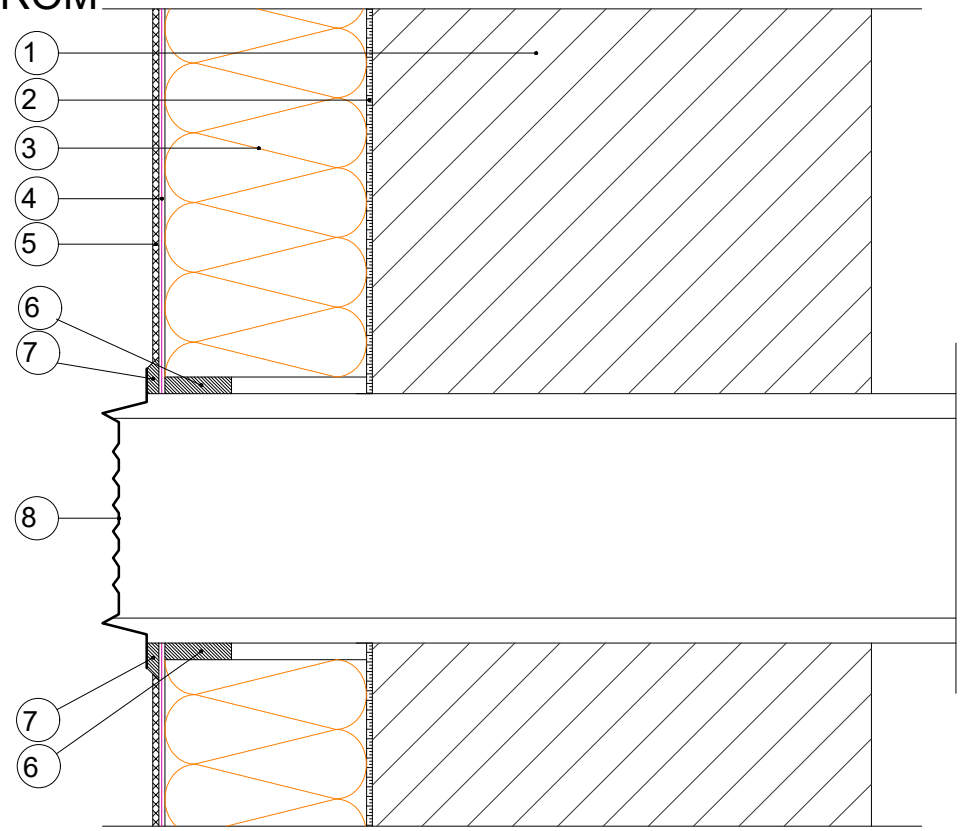

1 - Nosný podklad
2 - Lepiaca malta
3 - Tepelná izolácia
4 - Výstužná vrstva so sklotextilnou mriežkou
5 - Tenkovrstvová omietka
6 - Tesniaci povrazec
7 - Pretierateľný pružný tmel
8 - Vetracie sitko (mriežka)

DETAIL STYKU S PRESTUPUJÚCIMI KONŠTRUKCIAMI

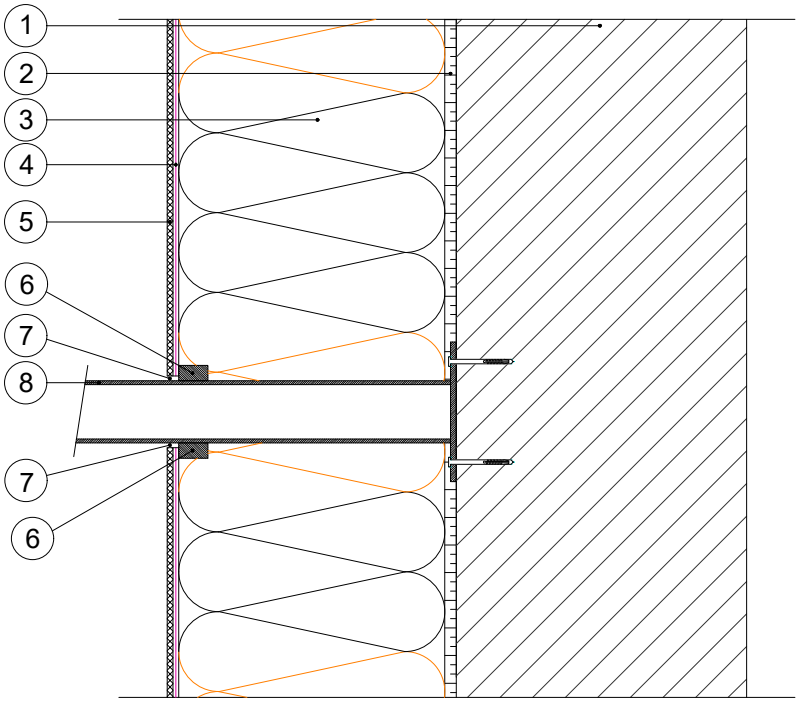

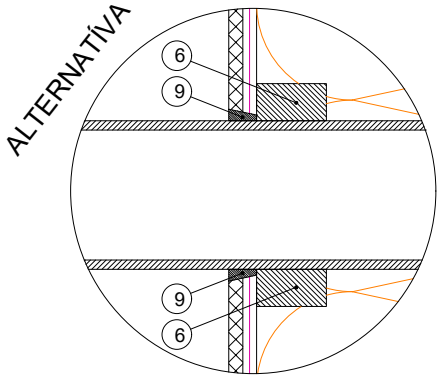

1 - Nosný podklad
2 - Lepiaca malta
3 - Tepelná izolácia
4 - Výstužná vrstva so sklotextilnou mriežkou
5 - Tenkovrstvová omietka
6 - Tesniaca komprimačná páska
7 - Voľná škára
8 - Prestupujúca konštrukcia
9 - Pretieratelný pružný tmel

DILATAČNÁ ŠKÁRA VO VNÚTORNOM KÚTE BUDOVY

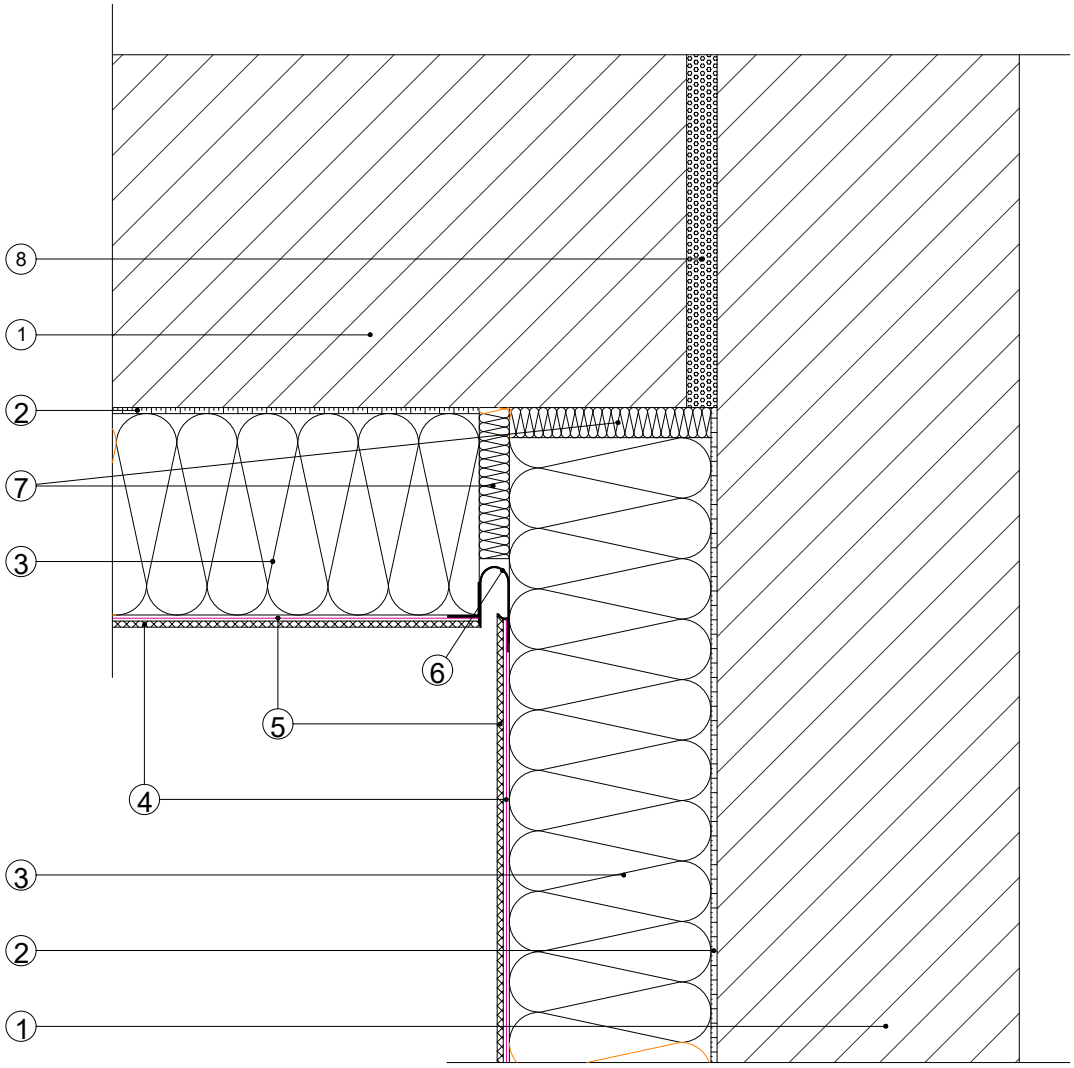

1 - Nosný podklad
2 - Lepiaca malta
3 - Tepelná izolácia
4 - Výstužná vrstva so sklotextilnou mriežkou
5 - Tenkovrstvová omietka
6 - Dilatačný škárový profil
7 - Tepelnoizolačná výplň dilatačnej škáry (napr. minerálna vlna)
8 - Dilatačná škára objektu

DETAIL VONKAJŠIEHO NADPRAŽIA

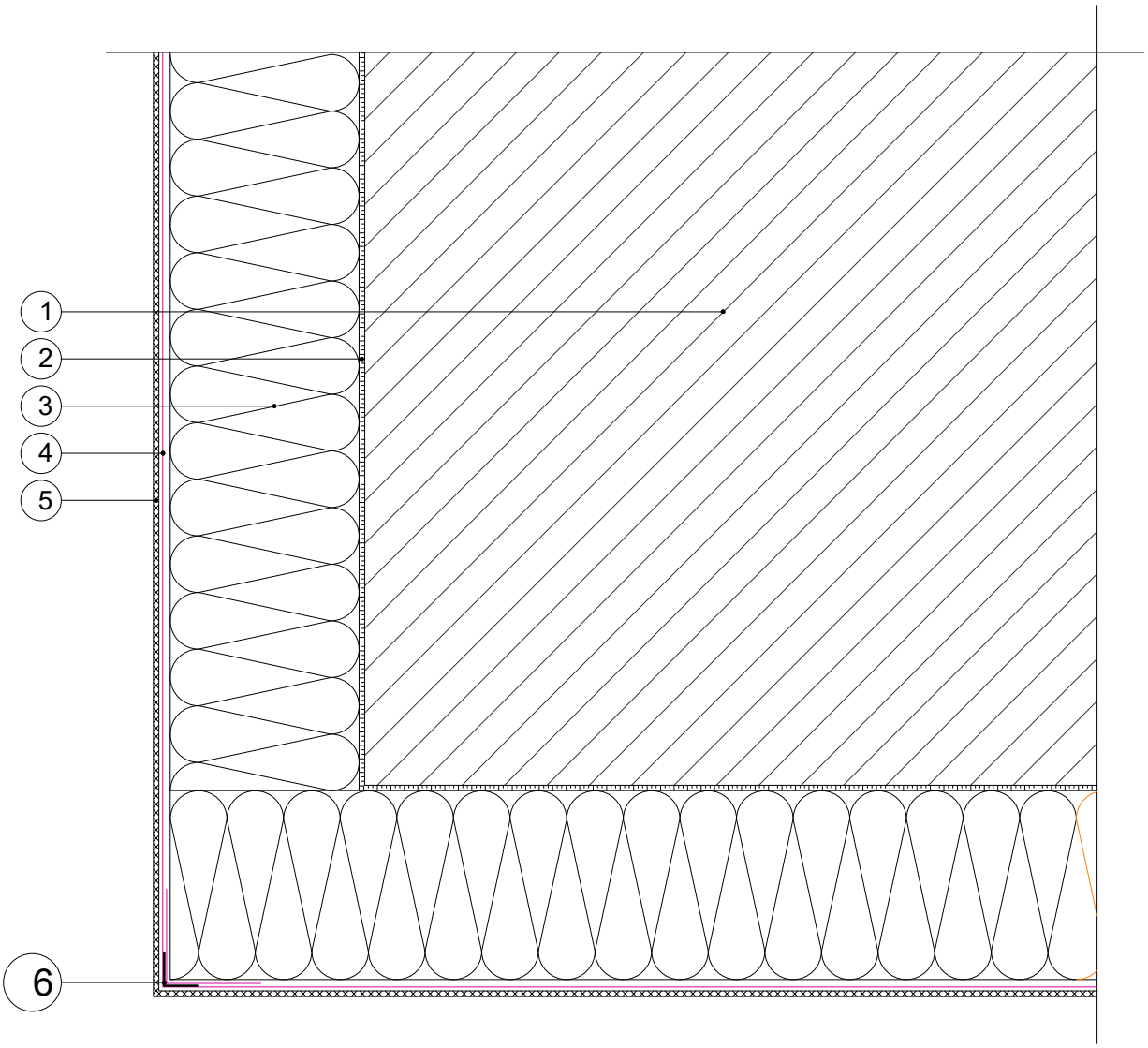

SCHÉMA PREKRYTIA SKLOTEXTILNEJ MRIEŽKY

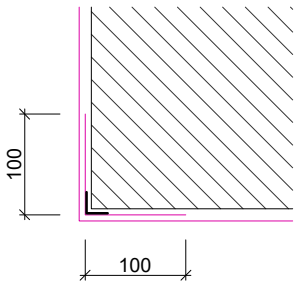

1 - Nosný podklad
2 - Lepiaca malta
3 - Tepelná izolácia
4 - Výstužná vrstva so sklotextilnou mriežkou
5 - Tenkovrstvová omietka
6 - Nadpražná lišta s nepriznanou okapnicou

Lepenie izolačných dosiek v oblasti rozdielnej hrúbky konštrukcie

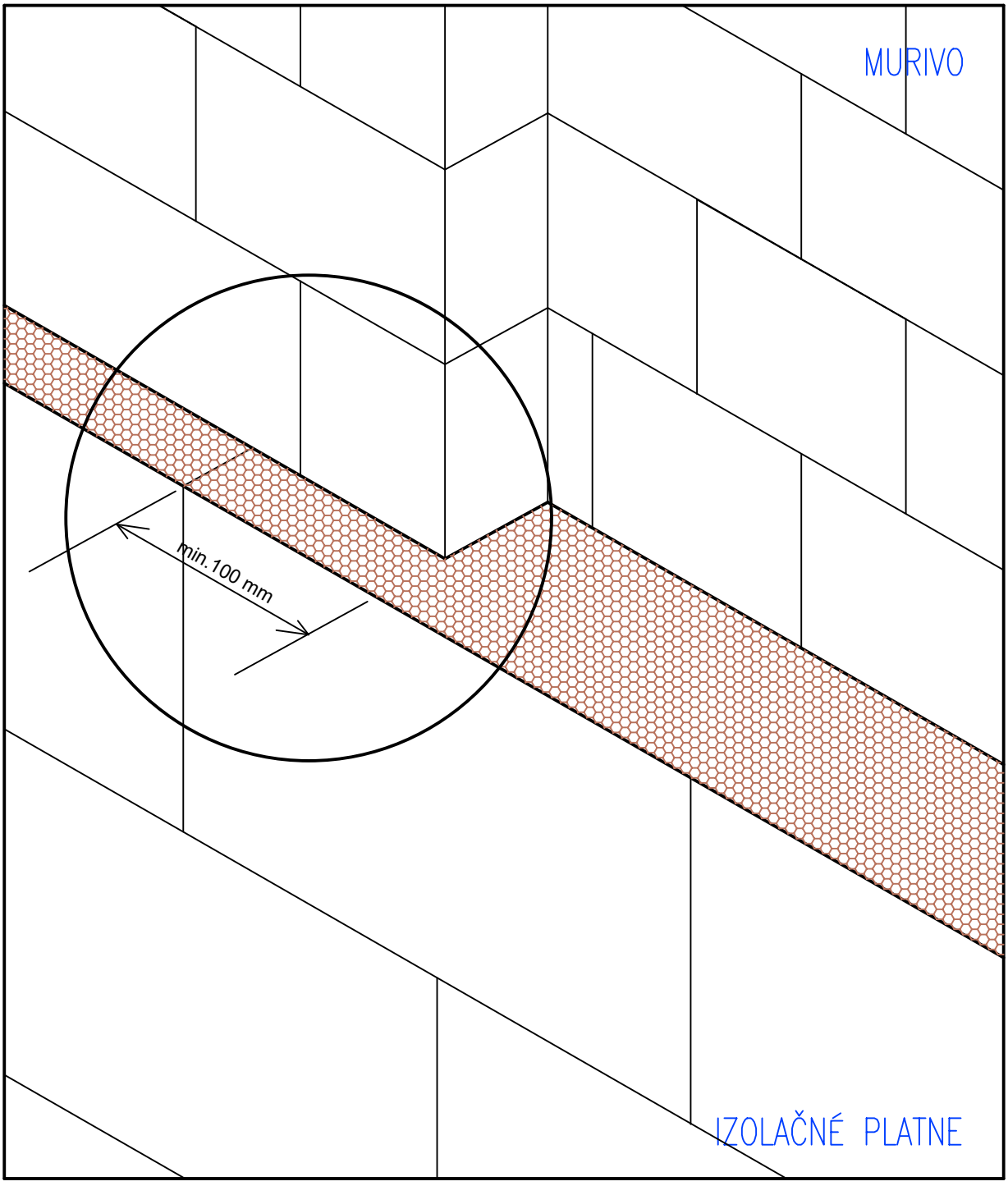

AXONOMETRICKÝ POHLAD

Lepenie izolačných dosiek v oblasti otvorov

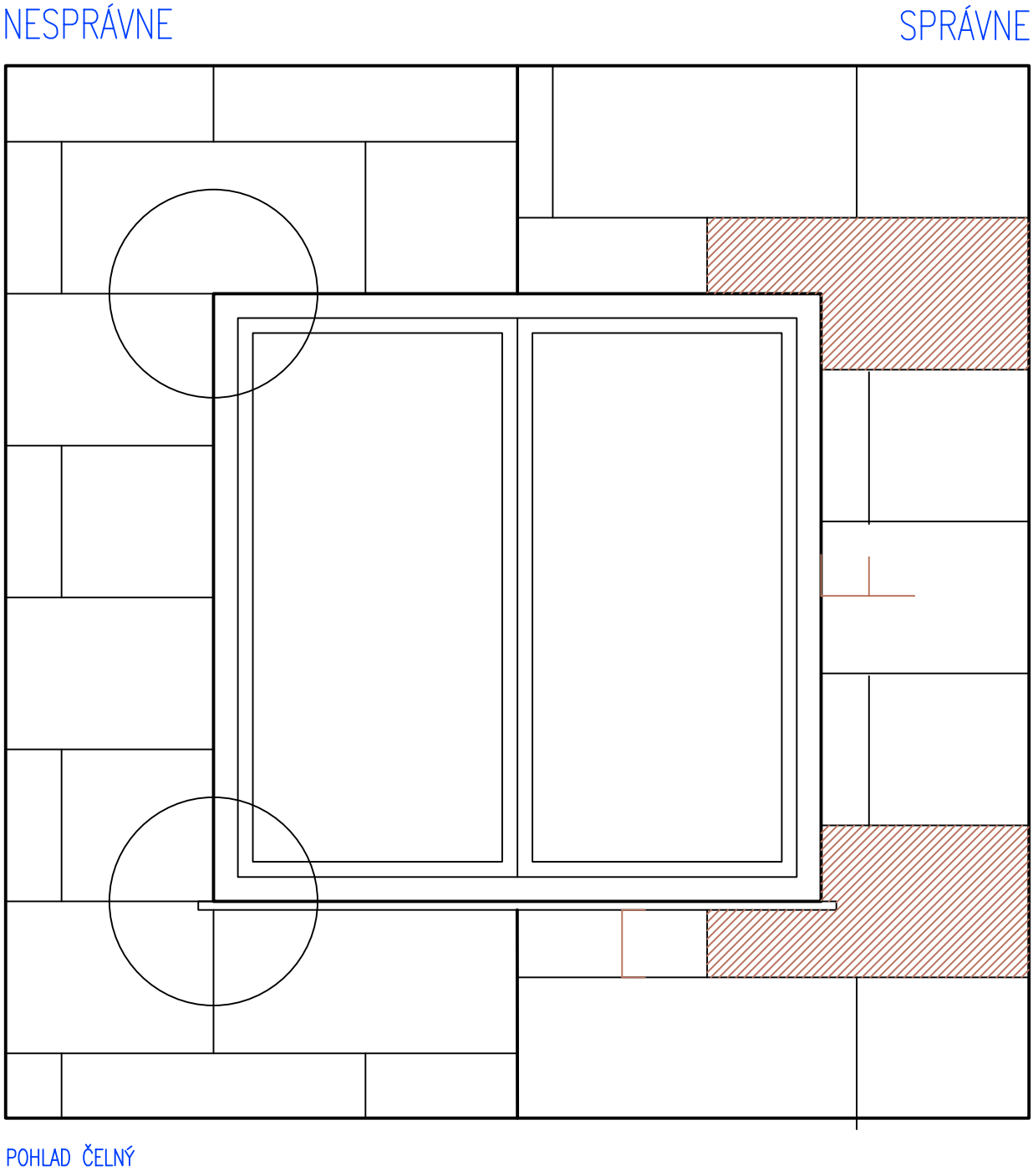

Armovanie sklotextilnou mriežkou v oblasti otvorov

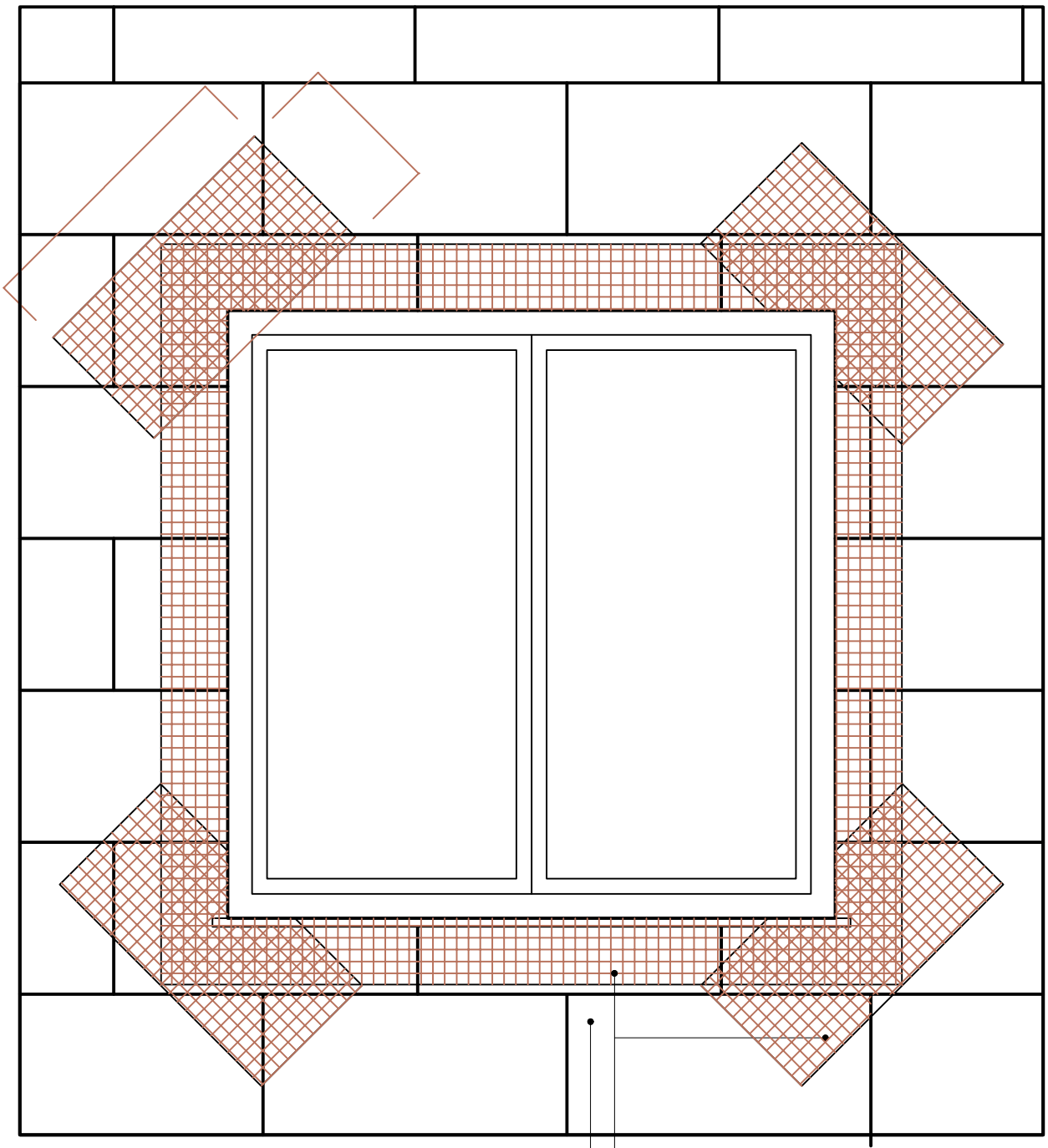

Detaily zakladacej soklovej lišty

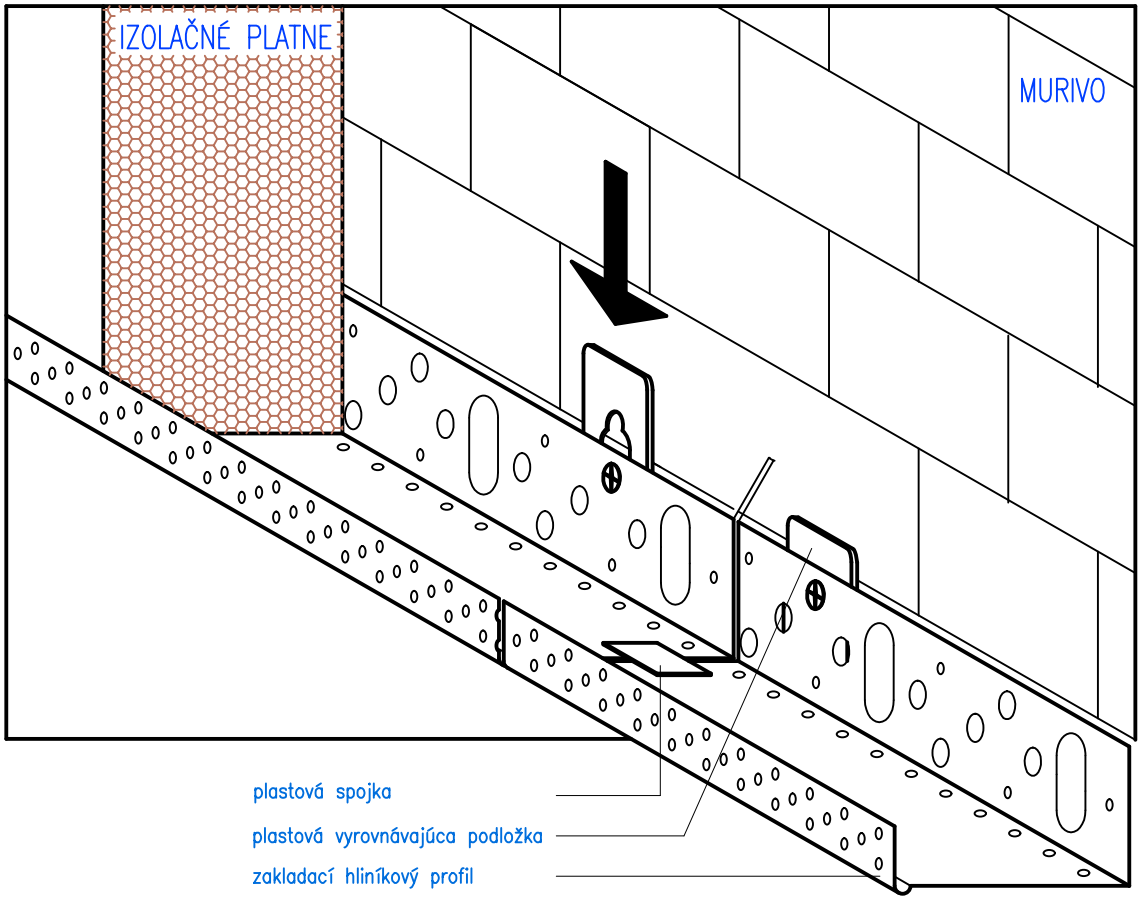

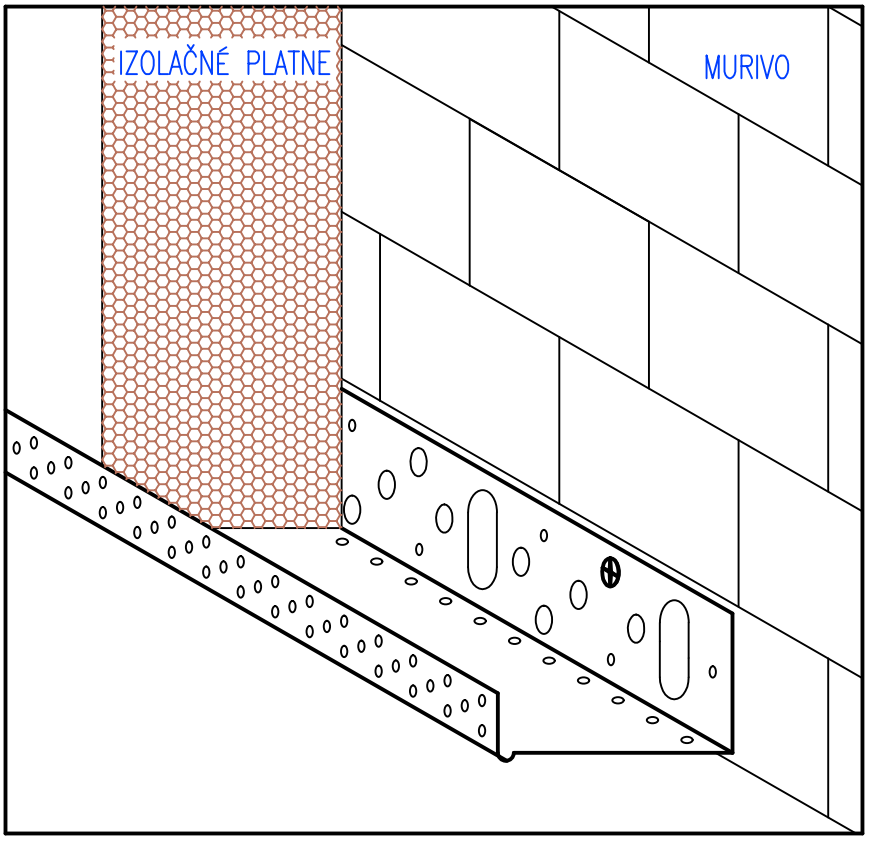

Vodorovný styk dosiek z polystyrénu a minerálnej vlny bez dilatácie

